ԲԵՏՈՆԵ ԱՍՏԻՃԱՆՆԵՐԻ ԵՐԿԱՅՆԱԿԱՆ ԿՏՐՎԱԾՔ

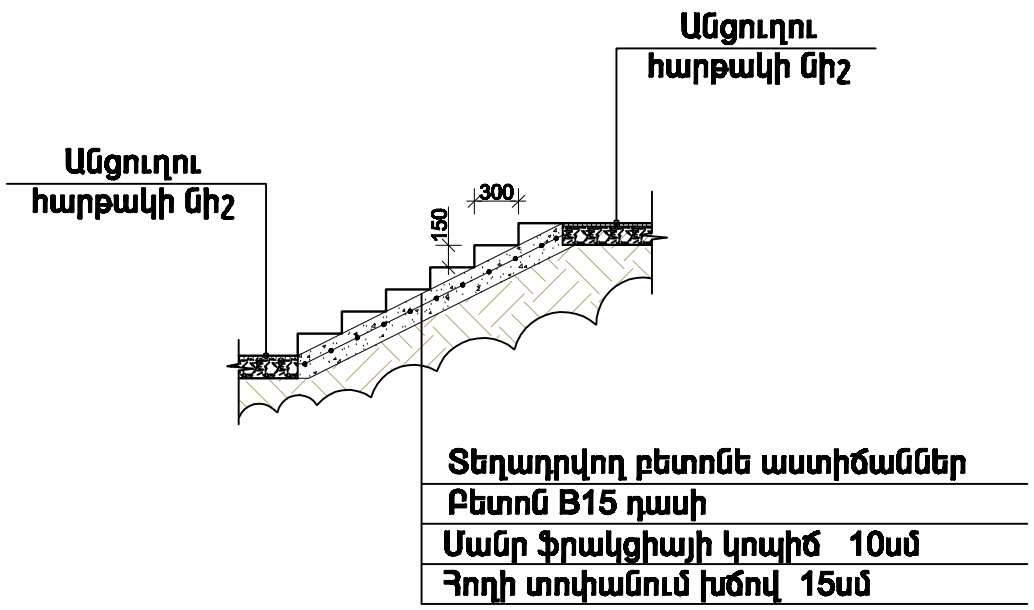

ԲԵՏՈՆԵ ԵԶՐԱՔԱՐՈՎ ԱՍՖԱԼՏԱԲԵՏՈՆԵ ԾԱԾԿՈՒՅԹԻ ՀԱՆԳՈՒՅՑ

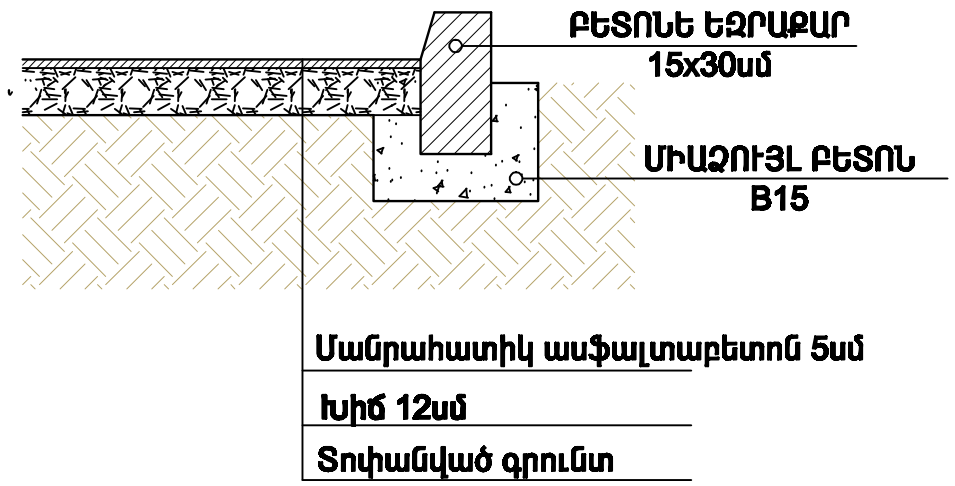

ՔԻՎԱՊԱՏԻ ԼԱՅՆԱԿԱՆ ԿՏՐՎԱԾՔ

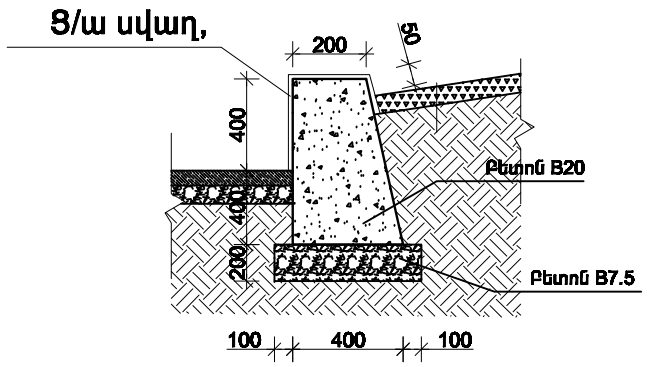

ԲԵՏՈՆԵ ԵԶՐԱՔԱՐԵՐՈՎ ՀԱՆԳՈՒՅՑՆԵՐ

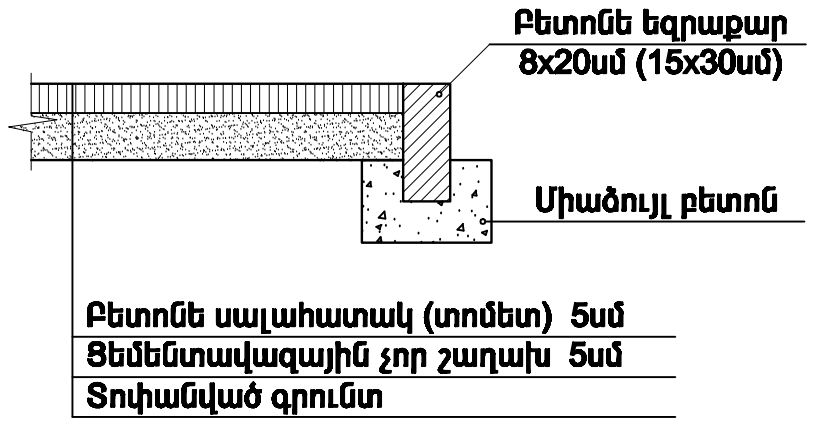

ԻՐԱԿԱՆԱՑՎՈՂ ԱՇԽԱՏԱՆՔՆԵՐԻ ԾԱՎԱԼՆԵՐ

B20 ԴԱՍԻ ԲԵՏՈՆԻՑ ՔԻՎԱՊԱՏ		9.4 խ.մ
B7.5 ԴԱՍԻ ԲԵՏՈՆԻՑ ՆԱԽԱՊԱՏՐԱՍՏԱԿԱՆ ՇԵՐՏ		4.5 խ.մ
ՀԵՆԱՊԱՏԻ Ց/Ա ՍՎԱՂ		22.5 ք.մ
Ե/Բ ԱՍՏԻՃԱՆՆԵՐ B-15 ԲԵՏՈՆԻՑ		1.0 խ.մ
ԱՄՐԱՆ 8A500c	36.0 գծ.մ	0.015 տն

MIROAR architectural studio	ՑԱՐԳ-Ց	Կ. ԲԱԲԱՅԱՆՑԱՆ		Երևան քաղաքի Աջափնյակ վարչական շրջանի Սարգսադյան 2/որ. 11,13 շենքերի բակային տարածքի բարեկարգման նախագիծ Պատվերի համար՝ ԵՔ-ՊՇԱՀՕՐ-13/71-2		
	ԳԼԽԱՎՈՐ	Ա. ԿԱՐԱՊԵՏՅԱՆ				
				ԲԱՐԵԿԱՐԳՈՒՄ	ՓՈՒԼ	ՑՈՒՑԱ	ՑՈՒՑԱՆՇ
					Ա4	6	18
	«ՄԻՌՈԱՐ» ՍՊԸ			ԲԵՏՈՆԵ ԱՍՏԻՃԱՆՆԵՐ, ՔԻՎԱՊԱՏ, ԲԵՏՈՆԵ ԵԶՐԱՔԱՐԵՐՈՎ ՀԱՆԳՈՒՅՑՆԵՐ	ԱՐՁԱՆԱԳՐ Ի.15422	